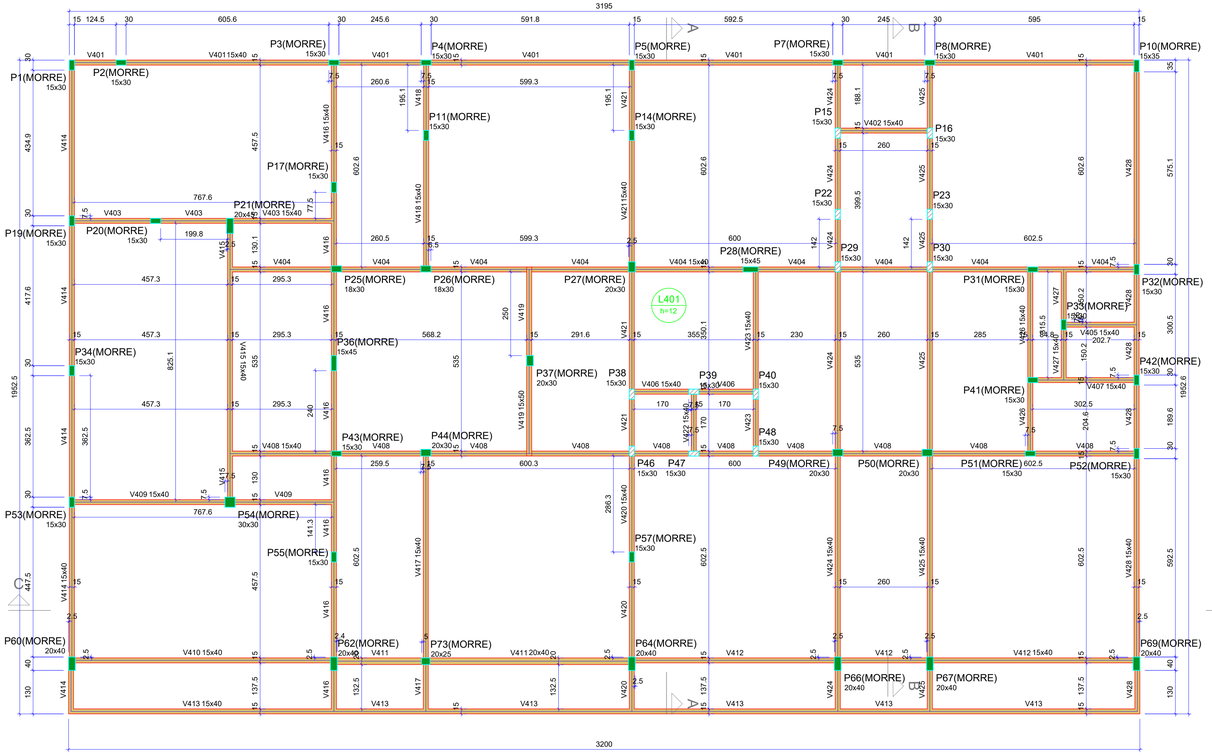

FORMA DO PAVIMENTO COBERTURA (NÍVEL 1008)

Escala 1:75

Pilares			
Nome	Seção (cm)	Elevação (cm)	Nível (cm)
P1	15x30	0	1008
P2	15x30	0	1008
P3	15x30	0	1008
P4	15x30	0	1008
P5	15x30	0	1008
P7	15x30	0	1008
P8	15x30	0	1008
P10	15x35	0	1008
P11	15x30	0	1008
P14	15x30	0	1008
P15	15x30	0	1008
P16	15x30	0	1008
P17	15x30	0	1008
P19	15x30	0	1008
P20	15x30	0	1008
P21	20x45	0	1008
P22	15x30	0	1008
P23	15x30	0	1008
P25	18x30	0	1008
P26	18x30	0	1008
P27	20x30	0	1008
P28	15x45	0	1008
P29	15x30	0	1008
P30	15x30	0	1008
P31	15x30	0	1008
P32	15x30	0	1008
P33	15x30	0	1008
P34	15x30	0	1008
P36	15x45	0	1008
P37	20x30	0	1008
P38	15x30	0	1008
P39	15x30	0	1008
P40	15x30	0	1008
P41	15x30	0	1008
P42	15x30	0	1008
P43	15x30	0	1008
P44	20x30	0	1008
P46	15x30	0	1008
P47	15x30	0	1008
P48	15x30	0	1008
P49	20x30	0	1008
P50	20x30	0	1008
P51	15x30	0	1008
P52	15x30	0	1008
P53	15x30	0	1008
P54	30x30	0	1008
P55	15x30	0	1008
P57	15x30	0	1008
P60	20x40	0	1008
P62	20x40	0	1008
P64	20x40	0	1008
P66	20x40	0	1008
P67	20x40	0	1008
P69	20x40	0	1008
P73	20x25	0	1008

Vigas			
Nome	Seção (cm)	Elevação (cm)	Nível (cm)
V401	15x40	0	1008
V402	15x40	0	1008
V403	15x40	0	1008
V404	15x40	0	1008
V405	15x40	0	1008
V406	15x40	0	1008
V407	15x40	0	1008
V408	15x40	0	1008
V409	15x40	0	1008
V410	15x40	0	1008
V411	20x40	0	1008
V412	15x40	0	1008
V413	15x40	0	1008
V414	15x40	0	1008
V415	15x40	0	1008
V416	15x40	0	1008
V417	15x40	0	1008
V418	15x40	0	1008
V419	15x50	0	1008
V420	15x40	0	1008
V421	15x40	0	1008
V423	15x40	0	1008
V424	15x40	0	1008
V425	15x40	0	1008
V426	15x40	0	1008
V427	15x40	0	1008
V428	15x40	0	1008

Características dos materiais	
fck (kgf/cm²)	Ecs (kgf/cm²)
300	268384

Dimensão máxima do agregado = 19 mm

Legenda dos pilares
Pilar que morre
Pilar que passa

Legenda das vigas e paredes
Viga

Lajes									
		Dados					Sobrecarga (kgf/m²)		
Nome	Tipo	Altura (cm)	Elevação (cm)	Nível (cm)	Peso próprio (kgf/m²)	Adicional	Acidental	Localizada	Água
L401	Maciça	12	0	1008	300	0	100	-	810

Observações Importantes:

- CONCRETO FCK = 30 MPa
- Conferir dimensões com projeto arquitetônico
- Usar espaçadores plásticos para garantir o cobrimento
- Molhar formas antes da concretagem
- Vibrar o concreto, sem vibrar a armadura
- Depois da concretagem manter a laje molhada por no mínimo 3 dias
- Desformar a partir do 21º dia depois de concretado
- Executar controle tecnológico do concreto independente da concreteira

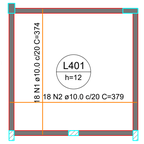

ARMAÇÃO POSITIVA DAS LAJES DO COBERTURA - Nível 10,08

Escala 1:75

RELAÇÃO DO AÇO

Positivos

AÇO	N	DIAM (mm)	QUANT	C.UNIT (cm)	C.TOTAL (cm)
CA50	1	10.0	18	374	6732
	2	10.0	18	379	6822

RESUMO DO AÇO

AÇO	DIAM (mm)	C.TOTAL (m)	PESO + 10% (kg)
CA50	10.0	135.5	91.9
PESO TOTAL (kg)			
CA50	91.9		

Volume de concreto (C-30) = 1.49 m³
Área de forma = 12.38 m²

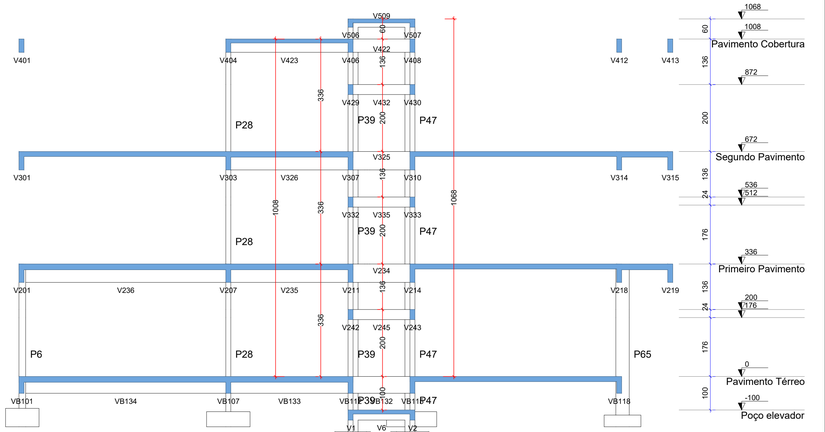

CORTE A-A

Escala 1:75

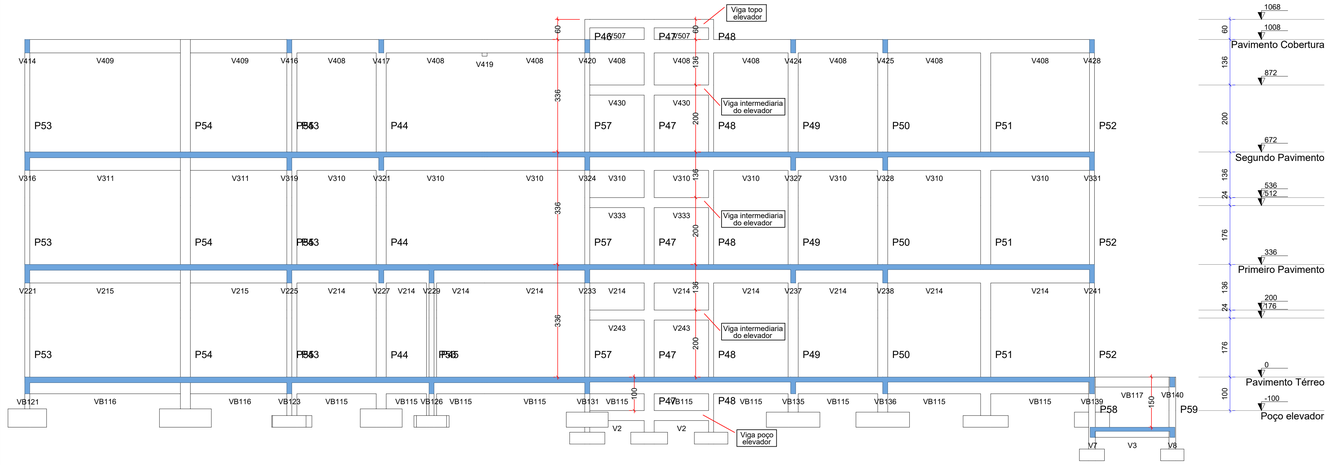

CORTE C-C

Escala 1:75

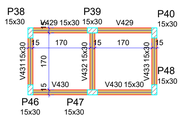

FORMA INTERMEDIÁRIA DO PAVIMENTO COBERTURA (NÍVEL 872)

Escala 1:75

Vigas			
Nome	Seção (cm)	Elevação (cm)	Nível (cm)
V429	15x30	0	872
V430	15x30	0	872
V431	15x30	0	872
V432	15x30	0	872
V433	15x30	0	872

Características dos materiais	
fck (kgf/cm²)	Ecs (kgf/cm²)
300	268384

Dimensão máxima do agregado = 19 mm

Legenda dos pilares
Pilar que passa

Legenda das vigas e paredes
Viga

Pilares			
Nome	Seção (cm)	Elevação (cm)	Nível (cm)
P38	15x30	0	872
P39	15x30	0	872
P40	15x30	0	872
P41	15x30	0	872
P46	15x30	0	872
P47	15x30	0	872
P48	15x30	0	872

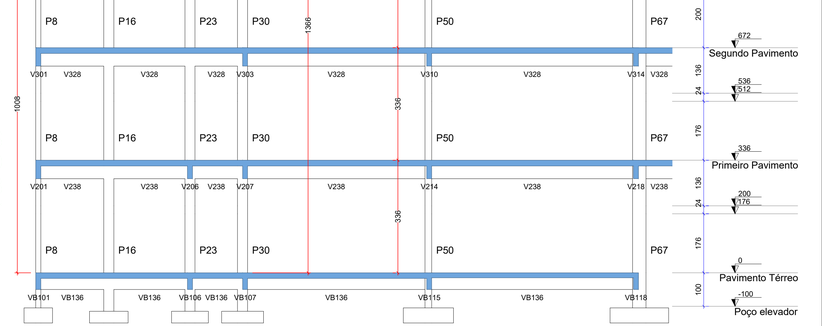

CORTE B-B

Escala 1:75

AMURES — ASSOCIAÇÃO DE MUNICÍPIOS DA REGIÃO SERRANA

PREFEITURA MUNICIPAL DE SÃO JOAQUIM - SC

23/29

ASSESSORIA TÉCNICA

MATHEUS LORENZETTI
CASAGRANDE:050743
44980

Assinado de forma digital por MATHEUS LORENZETTI CASAGRANDE:05074344980 Dados: 2025.10.14 08:16:07 -03'00'

PROJETO:
Matheus Lorenzetti Casagrande
Eng. Civil - CREA 165793-1

PREFEITO:
José Teodoro de Sena Amaral

OBRA :

CENTRO DE EDUCAÇÃO INFANTIL (CEI) SANTA PAULINA

Projeto Estrutural

Planta de forma e Detalhamento da laje do Pav. Cobertura - Nivel 10,08; Cortes Estrutura

Área Total: 1828,80 m²

Localização: Rua António José Alves de Sá ; Bairro: Centro ; CEP:88600-000 ; s/nº

DESENHO : Matheus Lorenzetti Casagrande

Escala: Indicada

DATA : 10/2025